Projektierungsblatt
Profilschienenführungen

Bearbeiter:		Datum:	
Firma:		Ansprechpartner:	
Straße:		Telefon:	
PLZ / Ort:		Telefax:	
Internet:		E-Mail:	

Stückzahl:		Zeitplan:	
Projekt:		Projektnr.:	

Anwendungsfall

☐

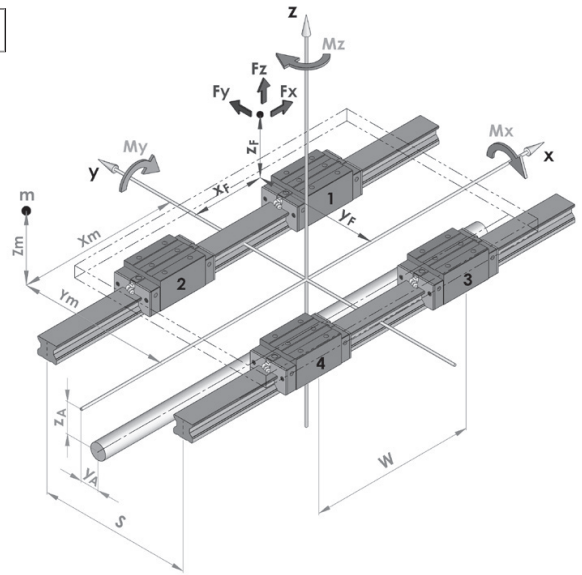

☐

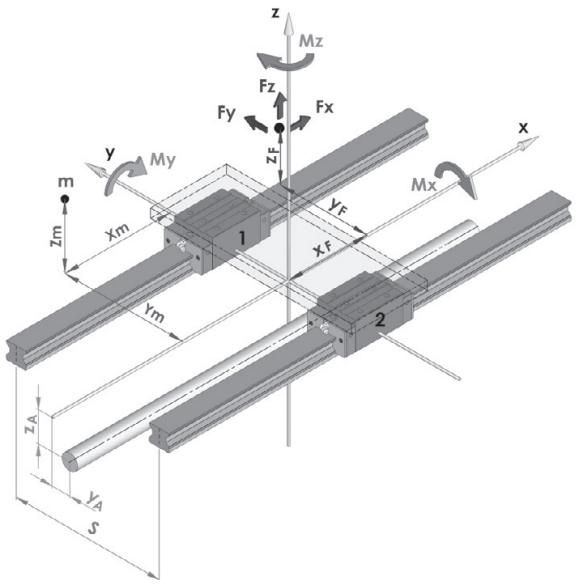

☐

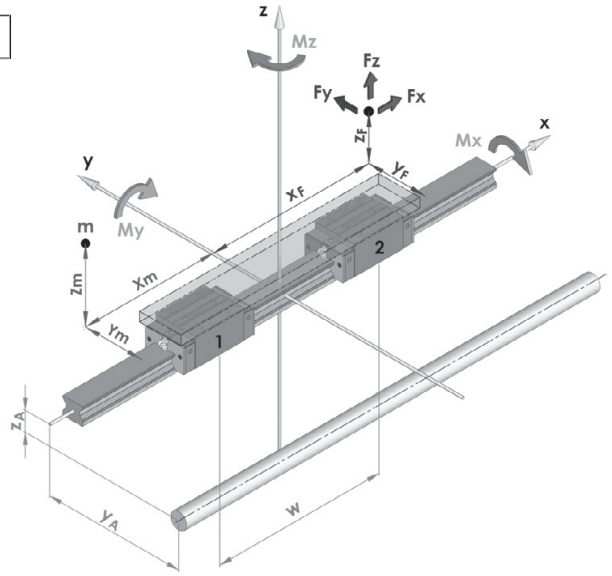

☐

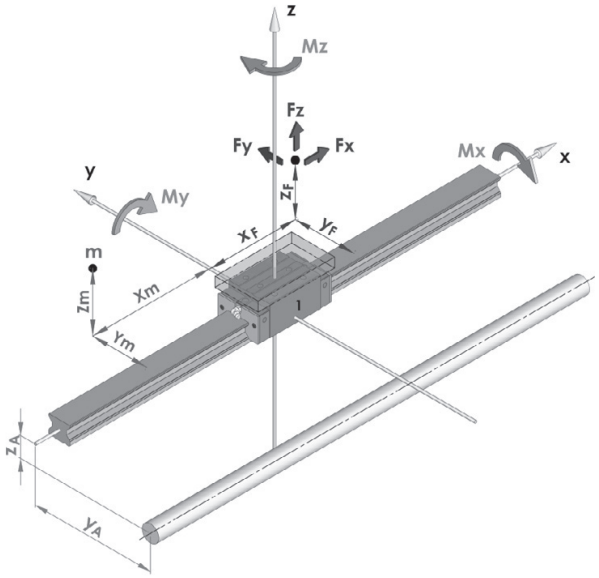

GETOtec
Hauptstraße 8
D-85630 Grasbrunn

Telefon: +49 (0)8106 99935-10
Telefax: +49 (0)8106 99935-14

info@getotec.de
www.getotec.de

Projektierungsblatt
Profilschienenführungen

GETOtec we live motion

Einbaulage

Horizontal	Wandmontage	Vertikal	Systemdaten
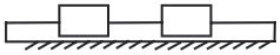 ☐	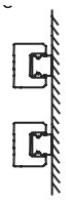 ☐	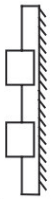 ☐	za = ____ (mm) ya = ____ (mm) s = ____ (mm) w = ____ (mm)
Über Kopf	**Drehung um X-Achse**	**Drehung um Y-Achse**	**Masseschwerpunkt**
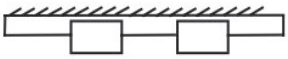 ☐	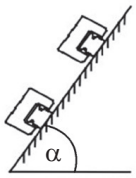 ☐	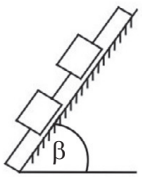 ☐	m = ____ (kg) xm = ____ (mm) ym = ____ (mm) zm = ____ (mm)
			Winkel α = ____ (°) β = ____ (°)

Betriebstemperatur: min. °C max. °C

Besondere Betriebsbedingungen (z.B. Staub, Späne, Flüssigkeiten):

Laufwagentyp

Baureihe	**Vorspannung**	**Genauigkeitsklasse**
Miniaturführung ☐	Spiel ☐	C ☐
Kugelführung ☐	Leichte Vorspannung Z0 ☐	H (Standard) ☐
Rollenführung ☐	Mittlere Vorspannung ZA ☐	P ☐
	Starke Vorspannung ZB ☐	
Schmierungsart	**Profilschienen-Ausführung**	
Öl ☐	Befestigung von oben R ☐	
Fett ☐	Befestigung von unten T ☐	

Betriebszeiten		**Geforderte Lebensdauer**
Zyklen/Stunde (z/h) = ____	1-Schicht Betrieb ☐	in Zyklen (z) Lz = ____
Arbeitstage/Jahr (d/y) = ____	2-Schicht Betrieb ☐	in Kilometer (km) Lkm = ____
	3-Schicht Betrieb ☐	in Jahren (y) Ly = ____

GETOtec
Hauptstraße 8
D-85630 Grasbrunn

Telefon: +49 (0)8106 99935-10
Telefax: +49 (0)8106 99935-14

info@getotec.de
www.getotec.de

Projektierungsblatt
Profilschienenführungen

Bewegungsablauf							
1. wirkende Bearbeitungskraft		Phase 1	Phase 2	Phase 3	Phase 4	Phase 5	Phase 6
Fx	(N)						
Fy	(N)						
Fz	(N)						
xF	(mm)						
yF	(mm)						
zF	(mm)						
2. wirkende Bearbeitungskraft		Phase 1	Phase 2	Phase 3	Phase 4	Phase 5	Phase 6
Fx	(N)						
Fy	(N)						
Fz	(N)						
xF	(mm)						
yF	(mm)						
zF	(mm)						
direkt wirkende Momente		Phase 1	Phase 2	Phase 3	Phase 4	Phase 5	Phase 6
Mx	(Nm)						
My	(Nm)						
Mz	(Nm)						
Translatorische Daten		Phase 1	Phase 2	Phase 3	Phase 4	Phase 5	Phase 6
Beschleunigung a	(m/s²)						
Geschwindigkeit v	(m/s)						
Verzögerung a	(m/s²)						
Zeit t	(s)						
Weg s	(mm)						
Zeitanteil	(%)						
Weganteil	(%)						

Beschreibung der Anwendung/Sonstiges

GETOtec
Hauptstraße 8
D-85630 Grasbrunn

Telefon: +49 (0)8106 99935-10
Telefax: +49 (0)8106 99935-14

info@getotec.de
www.getotec.de

Projektierungsblatt
Profilschienenführungen PG-Baureihe

GETOtec we live motion

Auswahlmöglichkeiten

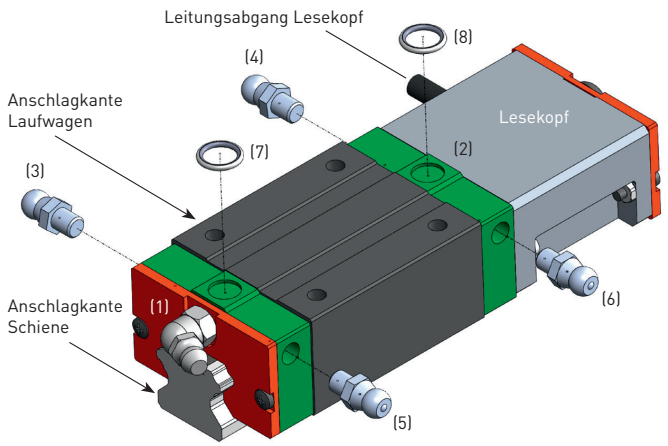

- Position Schmieranschluss
  - Pos. 1, 2: Stirnseitiger Schmieranschluss
  - Pos. 3, 4, 5, 6: Seitlicher Schmieranschluss
  - Pos. 7, 8: Schmierung von oben
- Position Leitungsabgang Lesekopf
- Standard (durchgezogene Linie)
- Optional (gestrichelte Linie)

Hinweis: Stirnseitiger Schmieranschluss ist nicht an Lesekopf möglich!

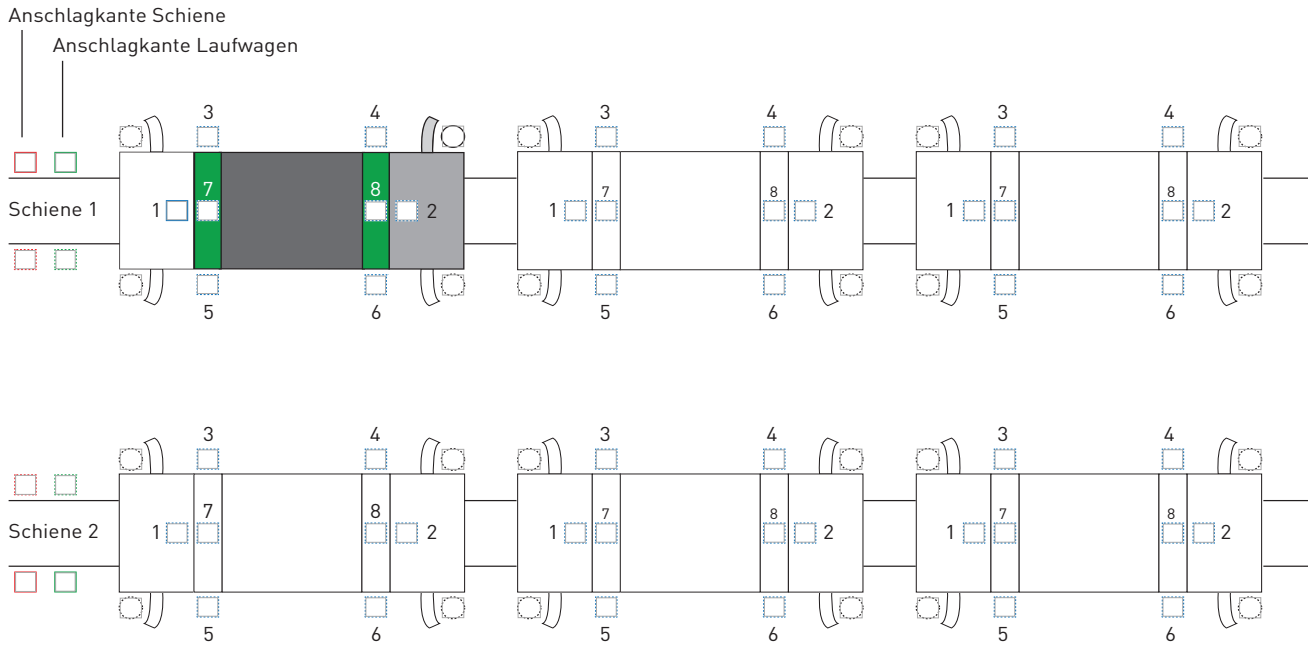

Ohne Angabe der $E_{1/2}$-Maße wird unter Berücksichtigung von $E_{1/2}$ min die maximal mögliche Anzahl der Montagebohrungen ermittelt, und die $E_{1/2}$-Maße werden symmetrisch ausgeführt.

Ohne Angabe der Schmieradapter werden Standardschmiernippel verwendet:
- Stirnseitig (Pos. 1, 2): M6 x 0,75 x 67,5°
- Seitlich (Pos. 3, 4, 5, 6): M6 x 0,75 x 0°

Bei mehrteiligen Schienen bitten wir um die Angabe der Teilstücklängen sowie der Endmaße E_1 und E_2.

GETOtec
Hauptstraße 8
D-85630 Grasbrunn

Telefon: +49 (0)8106 99935-10
Telefax: +49 (0)8106 99935-14

info@getotec.de
www.getotec.de